Electrolux

Fyrtornet

PEAB Karlstad

Standard
HOI630PF

- **Det snabbaste sättet att laga mat** – Ytan blir varm snabbt med 300 induktionshäll.
- **Enkelt, snabbt och säkert — induktion** – Induktionshällen levererar värme snabbt och exakt, för säker tillagning.
- **Hob2Hood® för ren bekvämlighet** – Hob2Hood® länkar trådlöst hällen till köksfläkten och ger automatiskt utsug.
- **Kontroll med en touch** – Med touchkontroller är det enkelt att ändra temperaturen.
- **Intensiv värme på ett ögonblick med PowerBoost** – PowerBoost-funktionen ger din häll en omedelbar värmeökning.
- **Ta tiden på din matlagning** – Följ matlagningsprocessen enkelt med den justerbara timern.

- Hob²Hood
- Kastrullavkänning
- Vänster zon fram: Induktion, Booster 2300 / 3700W / 210mm
- Vänster zon bak: Induktion, Booster 1800 / 2800W / 180mm
- Höger zon fram: Induktion, Booster 1400 / 2500W / 145mm
- Höger zon bak: Induktion, Booster 1800W / 2800W / 180mm
- Mitten zon fram: -,
- Mitten zon bak: -,
- Touchkontroller
- Boosterfunktion
- Timer
- Säkerhet:

Serie och Tema	300	**Färg**	Svart
Typ av ram	Fasad 1 sida	**Sensecooknivå**	-
Katrullavkänning	-	**Mått B x D (mm)**	590x520
Inbyggnadsmått H x B x D, mm	44x560x490	**Radie, mm**	5
Displayfärg	Röd	**Max anslutningseffekt, W**	
Övrigt	Perilux plug	**Maxeffekt gas, W**	

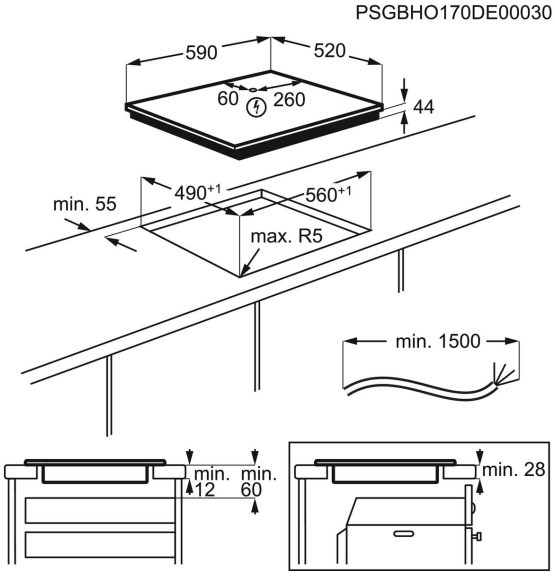

Standard
CKB400W

- **Din genväg till perfekt resultat** – 700 SenseCook®-ugn med matlagningstermometer övervakar innertemperaturen i maten.
- **Laga mat med precision med vår matlagningstermometer** – Vår matlagningstermometer mäter innertemperaturen på maten, vilket ger tillförlitliga resultat.
- **Exakta inställningar med vår LED-timerdisplay** – Ställ in exakta tillagningstider med LED-timer-displayen.
- **Enkel rengöring med AquaClean** – Håll din ugn naturligt ren med ånga – AquaClean.
- **Snabb och effektiv, jämn tillagning** – Tack vare fläkten cirkulerar värmen konstant och ger en jämn uppvärmning i ugnen.
- **Jämnt tillagat med multinivåtillagning** – Multilevel Cooking ger jämn tillagning på alla tre nivåerna.

- Display med timer och start / stoppautomatik
- Matlagningstermometer med auto-off
- Pop in / Pop out-vred
- Ugnsglas som är lätta att rengöra
- Ugnslampa halogen i bakkant
- Ugnsstegar med Easy Entry
- Luckspärr
- Isofront® sval ugnslucka
- Medföljande tillbehör: 1 Långpanna i emalj, 2 Plåtar grå emalj, 1 Krom
- Kylfläkt

Serie och Tema	700 SENSE	**Kommersiellt namn**	SenseCook
Färg	Vit	**Rengöring**	Aqua
Ugnsbotten	Grå emalj	**Nettovolym, liter**	72
Energiklass	A	**Produktmått H x B x D, mm**	594x594x569
Inbyggnadsmått H x B x D, mm	600x560x550	**Plåt, max bakningsyta, cm2**	1424
Temperaturintervall		**Temperaturspann**	50°C - 275°C

Energy Class

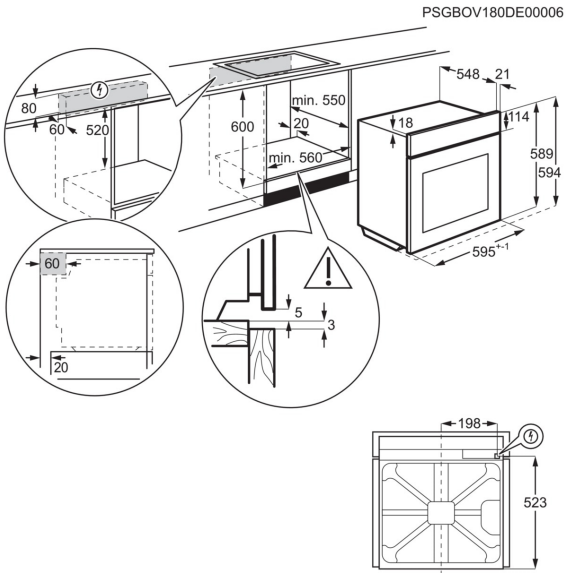

Standard
KMFE264TEW

- **TouchOpen för snabb och enkel åtkomst** – På 800 TouchOpen-mikrovågsugn kan du öppna luckan med en tryckning.
- **TouchOpen ger enkel åtkomst** – Mikrovågsugnens lucka har TouchOpen-funktion som ger mjuk stängning.
- **Mikrovågsugn — genvägen i ditt kök** – Vår mikrovågsfunktion ger dig möjlighet att tillaga, värma eller tina.
- **Spara mikrovågsinställningarna för dina favoriträtter** – Spara dina inställningar som en favoritfunktion för snabbt och enkelt val.
- **Glasskivan i mikron minns var den började** – Den praktiska mikrovågsugnens ReTurntable återgår alltid till där den startade.
- **Tina maten snabbt med vår avfrostningsfunktion** – Tina maten snabbt och effektivt med avfrostningsfunktionen.

- Tillagningslägen: Mikrovågor
- Snabbstart med 30 sekunders intervaller
- Automatiska viktstyrda tillagningsprogram
- Automatiskt viktstyrt avfrostningsprogram
- Elektronisk klocka med timer
- Barnlås
- Touch-kontroll för att välja effekt
- Invändig belysning
- 3 stycken program som kan programmeras så att de följer varandra automatiskt
- Mikrovågsugnen signalerar då tillagningstiden är slut

Serie och Tema	800 FLEX	**Installation**	Integrerad
Färg	Vit	**Produktmått H x B x D, mm**	459x594x404
Inbyggnadsmått H x B x D, mm	450x562x500	**DK_MC_GrossNet_capacity**	26 / 25
Material i ugnsutrymmet	Målat	**Mikrovågseffekt, W**	900
Grilleffekt, W	Nej	**Effektlägen, antal**	5
Ljudnivå, dB(A) IEC 704-3	60	**Autoprogram**	Automatiska matlagning- och upptiningsprogram

PSGBMC130D000014

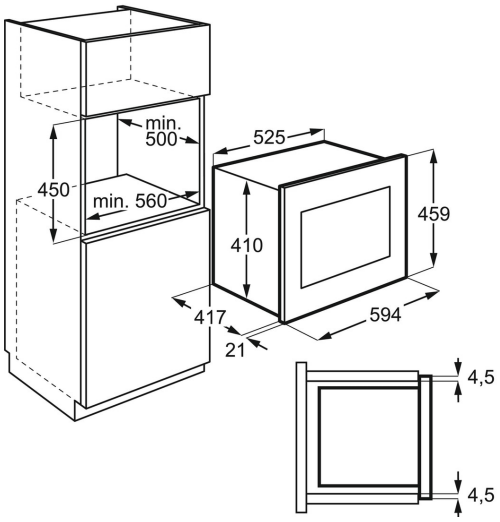

Standard
KRS2DE39W

- **Stabil temperatur, alltid kallt** – DynamicAir ger stabila temperaturer och förhindrar att maten torkar.
- **Konstant kallt med DynamicAir** – DynamicAir bibehåller stabila temperaturer och förhindrar att livsmedlen torkar.
- **Mycket utrymme med OptiSpace** – OptiSpace erbjuder mycket utrymme med generös design och stora lådor.
- **Välj temperatur med elektroniska kontroller** – Justera kylskåpets inställningar med elektroniska kontroller.
- **Hållare som passar alla flaskor** – Optimera utrymmet i kylen med en hållare som passar alla flaskor.
- **Inga kompromisser vad gäller förvaring med MaxiBox** – MaxiBox grönsakslådan ger plats för till och med de största varorna

- Elektronisk styrning med LCD display
- FreeStore™
- Shoppingfunktion
- Larm vid öppen dörr
- Semesterläge
- Belysning kyl: Takbelysning, Invändig, LED
- Flaskhylla i dörren

Serie och Tema	300	**Energiklass**	E
Volym kyl, l	390	**ChillVNE20**	
Installation	Fristående	**Färg**	Vit
Dörrhängning	Höger och omhängbar	**Produktmått H x B x D, mm**	1860x595x635
Inbyggnadsmått H x B x D, mm		**Avstånd till sidovägg, mm**	10
PVC-fri	-	**CustomFlex**	-

Energy Class

Standard
KUT5NE26W

- **Aldrig mer isbildning** – No Frost förhindrar att is bildas i frysen.
- **Aldrig mer isbildning** – No Frost förhindrar att is bildas i frysen.
- **Välj frysinställningar med elektronisk kontroll** – Justera frysinställningarna med elektroniska kontroller och LCD-skärm.
- **Inga kompromisser vad gäller förvaring med MaxiBox** – MaxiBoxlådan ger plats för till och med de största varorna
- **Bevara konsistensen på livsmedlen med FastFreeze** – FastFreeze bevarar smak, textur och till och med vitaminerna i dina livsmedel.
- **Exklusiv LED-belysning i frysen** – LED-belysning inuti frysen som lyser upp varje del.

- LCD-display
- FrostFree
- FastFreeze
- Snabbinfrysning med automatisk återgång
- Larm vid öppen dörr
- Larm vid hög temperatur
- Fryslådor: 1 fullbred + 3 extra stora + 1 halvdjup, Transparent plast
- Hylla med fällbar lucka(or): 2, Transparent plast
- FastFreeze - snabbinfrysning
- Hyllor i säkerhetsglas

Serie och Tema	600 PRO	**Energiklass**	E
Volym frys, l	253	**Installation**	Fristående
Färg	Vit	**Dörrhängning**	Vänster och omhängbar
Produktmått H x B x D, mm	1860x595x635	**Inbyggnadsmått H x B x D, mm**	
Avstånd till sidovägg, mm	70	**PVC-fri**	-
CustomFlex	-	**Avfrostningsteknik**	NoFrost

Energy Class

Standard
LNT4TE33W2

- **Saftig. Hälsosam. Avancerad dubbelkylning.** – Optimal fuktighet för fylliga och mogna grönsaker med TwinTech® No Frost.
- **Naturens smaker. Skyddade. Med TwinTech No Frost** – Med TwinTech® No Frost byggs ingen frost upp och optimal luftfuktighet hålls i kylen
- **Konstant kallt med DynamicAir** – DynamicAir bibehåller stabila temperaturer och förhindrar att livsmedlen torkar.
- **Välj inställningar med den elektroniska kontroller** – Justera kylskåpets inställningar med elektroniska kontroller och LCD-skärm.
- **LED-belysning av högsta kvalitet för kylskåp** – LED-belysning inuti kylskåpet som lyser upp varje hörn.
- **Pålitliga hyllor med säkerhetsglas** – Kylskåpets stabila hyllor är tillverkade av starkt säkerhetsglas.

- Elektronisk touchkontroll
- Automatisk avfrostning i frysen
- Automatisk avfrostning i kylen
- FreeStore™
- Shoppingfunktion
- Praktisk flaskhylla i dörren
- Fryslådor: 2 fullbreda, 1 halvdjup, Transparent plast
- Glashyllor i frysen
- Belysning kyl: Integrerat i kontrollpanel, Invändig, LED

Serie och Tema	600 PRO	**Energiklass**	E
Volym Kyl/Frys, l	220 / 93	**Installation**	Fristående
Färg	Vit	**Dörrhängning**	Höger och omhängbar
Uppkoppling		**Produktmått H x B x D, mm**	1850x595x647
Inbyggnadsmått H x B x D, mm		**Mått Side by Side**	
Antal Kompressorer/Termostater	1K / 1T	**Maxvikt luckor kyl/frys**	-

Energy Class

Standard
EEQ47215L

- **Diskmaskinen som pratar ditt språk** – Disken rengörs intuitivt med 600 QuickSelect Diskmaskin.
- **Med QuickSelect behöver du inte gissa när du ska diska** – QuickSelect är diskmaskinen som pratar ditt språk
- **Tyst feedback, Beam on Floor** – Beam on Floor använder projicerade ljusstrålar för att visa när diskmaskinen är klar.
- **Torkar tre gånger bättre med AirDry** – Vår smarta AirDry-teknik använder naturligt luftflöde som torkar disken perfekt.
- **Enkel installation, PerfectFit** – Med PerfectFit-gångjärn går installationen av diskmaskinen enkelt och det blir snyggt.

- AutoOff
- Touchkontroll
- Beam on Floor
- Torksystem: AirDry
- Senare start från 1 till 24 timmar
- Bestickkorg
- Autosensor
- Vattensäkerhet: Hel botten och flottör
- Indikator för påfyllning av salt & sköljmedel
- Övre korgen går att justera i höjdled, även då den är fullastad
- Överkorg med: Fällb. kopphyllor, Plastic coloured handle
- Underkorg med: 2 fällbara tallriksstöd, Plastic coloured handle

Serie och Tema	600 FLEX	**Installation**	Helintegrerad
Produktmått H x B x D, mm	818x596x550	**Inbyggnadsmått**	820-880x600x550
Färg	-	**Antal kuvert**	13
DoorFitKit	Nej	**Typ av bestickkorg/låda**	Bestickkorg
QuickSelect	Level 2	**SprayZone**	-
SoftGrips		**SoftSpikes**	

Energy Class

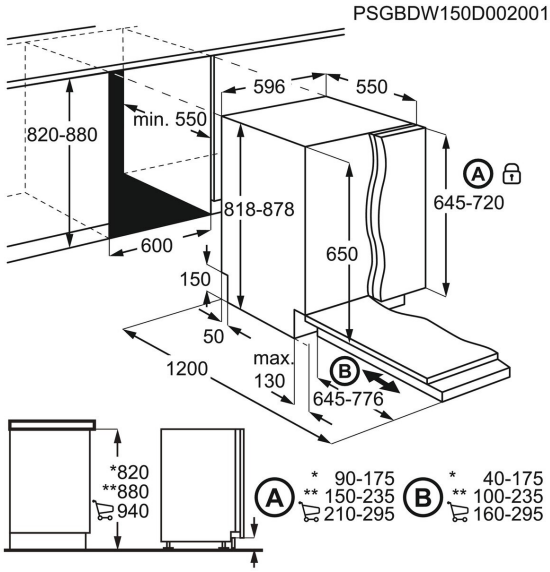

Standard
EW2F2027R2

- **Mindre tid på tvätt, mer tid för dig** – TimeCare-tvättmaskinen med TimeManager gör att du kan korta ner programmen.
- **AutoSense för automatiska tvättjusteringar** – AutoSence anpassar inställningarna efter tvättmängd.
- **Soft-trumma ger skonsammare hantering av tvätten** – Vår Soft-trumma skyddar dina kläder under tvättning.
- **Antiallergiprogram för bättre rengöring** – Programmet tar bort bakterier och allergener från dina plagg.
- **Invertermotor - hållbar och energieffektiv** – Vår invertermotor har lång livslängd och är energieffektiv.
- **Tvätta när det passar dig med funktionen Fördröjd Start** – Fördröj Start-funktionen skjuter upp tvättprogrammet så att tvätten är klar när du har tid och därmed hålls fräsch.

- Fördröjd start
- Balanskontroll
- Sköljning med skumavkänning
- Anpassar tvättprogrammen efter mängden tvätt
- Barnlås
- Översvämningsskydd
- Tvättprogram: Eco 40-60, Cottons, Syntet, Delicates, Express Care, Rapid 30min, Rapid 14min, Centrifugering, Tömning, Sköljning, Anti-allergi-ånga, Duvet, Sport, Wool\Silk

Familj	TimeCare 500	**Energiklass**	D
Kapacitet kg, full maskin Eco 40-60	7	**Uppkoppling**	
Autodose	Nej	**Motortyp**	Inverter
Trumvolym, liter	53	**Luckans öppning i diameter, cm**	42
Produktmått H x B x D, mm	850x600x570	**Max djup, mm**	578
Hjul/Fötter	4 ställbara fötter	**Tilloppsslang, cm**	130

Energy Class

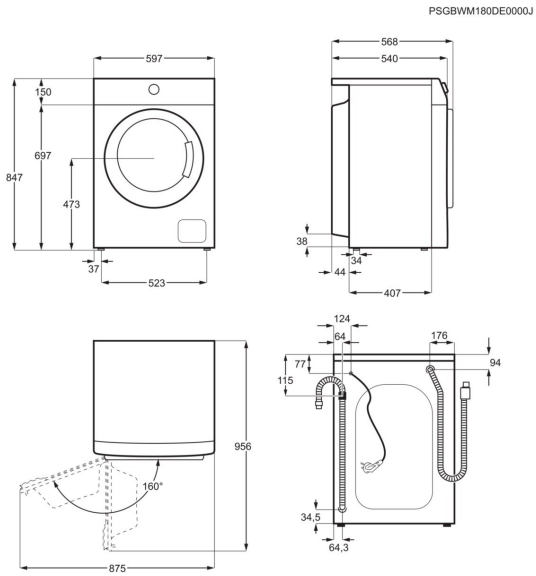

Standard
EW2H328R3

- **Torka på låg temperatur för perfekt resultat och lägre energikostnader** – SimpliCare-värmepumpstorktumlare torkar dina kläder vid låga temperaturer och förbrukar mindre energi.
- **A++ för energieffektiv torkning** – Värmepumpstekniken torkar tvätten skonsamt och förbrukar mindre energi.
- **Vändbar lucka för flexiblare montering** – Torktumlarens lucka kan vändas för att passa i ditt hem.
- **Pålitlighet med invertermotor med 10 års garanti** – Professionell invertermotor med lång livslängd och 10 års garanti.
- **Bekväm torkning med Fördröjd Start-funktionen** – Med Fördröjd Start-funktionen kan du välja när du vill att torktumlaren ska starta.

- Värmepumpstekniken uppnår oöverträffad energieffektivitet med upp till 40% energibesparing
- Tumlare med elektronisk fuktavkänning, programmet avslutas automatiskt
- Invertermotor
- Reverserande trumgång håller isär kläderna och motverkar skrynklor
- Medföljande tillbehör: Avloppsslang
- Möjliga tillbehör: Mont-sats tvättpelare
- Fördröjd start
- Tidsstyrda torkprogram som tillägg till de automatiska
- Speciella torkprogram: Sängkläder, Bomull Eco, Lättstruket, Jeans, Mix, Silke, Sport, Tid, Ull

Familj		**Kapacitet tork bomull, kg**	8.0
Energiklass	A++	**Kondensationseffektivitetsklass**	B
Kondensationseffektivitetsklass	82	**Uppkoppling**	
Energi skåptorr bomull vid 1000v/m, kW	1.99	**Årlig energiförbrukning, kWh**	235
Dörrhängning	Vänster, omhängbar	**Trumvolym, liter**	118
Luckans öppning i diameter, cm	46	**Volym vattenbehållare, l**	5.28

Energy Class

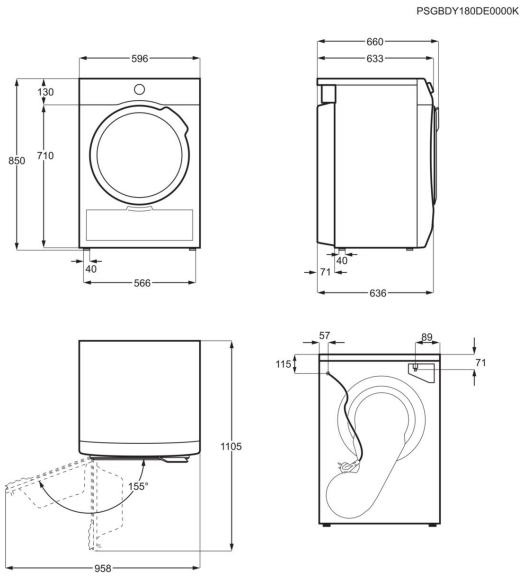

Tillval
HKB650BMF

- **Vi har koll på när vattnet kokar** – SenseBoil®-induktionshäll justerar det kokande vattnet så att det småkokar istället.
- **Med BoilSensor har du kontroll på när vattnet kokar** – Med Boil Sensor minskas värmeeffekten automatiskt när vattnet kokar.
- **Hob2Hood® för ren bekvämlighet** – Hob2Hood® länkar trådlöst hällen till köksfläkten och ger automatiskt utsug.
- **Med Bridge-funktionen kan zoner slås ihop till en större kokzon** – Med Bridge-funktionen kan du slå ihop två zoner på hällen och få en stor kokzon
- **Direct Access, omedelbar kontroll** – Med Direct Access-kontrollen styr man enkelt hällen.
- **Skräddarsydd efter storleken på dina kokkärl med självavkänningszoner** – De självavkännande zonerna anpassar sig efter storleken på din kastrull.

- Hob²Hood
- Kastrullavkänning
- Vänster zon fram: Induktion, Booster 2300 / 3200W / 210mm
- Vänster zon bak: Induktion, Booster 2300 / 3200W / 210mm
- Höger zon fram: Induktion, Booster 1400 / 2500W / 145mm
- Höger zon bak: Induktion, Booster 1800W / 2800W / 180mm
- Mitten zon fram: -,
- Mitten zon bak: -,
- Direct Access- Touch eller Slide
- Boosterfunktion
- Bridgefunktion
- Timer

Serie och Tema	600 SENSE	**Färg**	Svart
Typ av ram	Fasad 1 sida	**Sensecooknivå**	SenseBoil
Katrullavkänning	-	**Mått B x D (mm)**	590x520
Inbyggnadsmått H x B x D, mm	44x560x490	**Radie, mm**	5
Displayfärg	Röd	**Max anslutningseffekt, W**	
Övrigt	“cable: 4x2,5² for 2-phase connection with 2 x 16 A protection”	**Maxeffekt gas, W**	

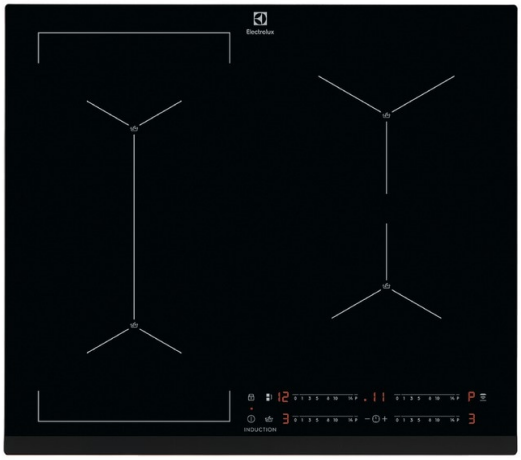

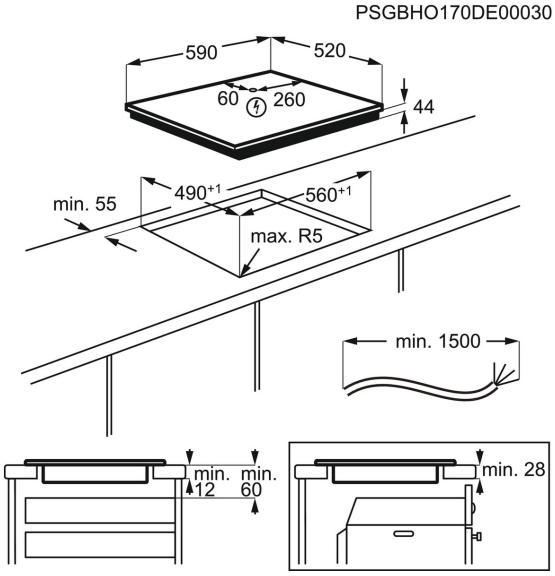

Tillval
CKC826V

- **SteamBake, ditt bageri hemma** – Med 600 SteamBake-ugnen får du bättre bakresultat.
- **SteamBake för fantastiskt resultat** – SteamBake tillför ånga och ger underbart bröd.
- **Smart Kitchen – praktisk och bekväm tillagningshjälp** – Smart Kitchen. Anpassad hjälp. Fjärrstyrd ugn.
- **Laga mat med precision med vår matlagningstermometer** – Vår matlagningstermometer mäter innertemperaturen på maten, vilket ger tillförlitliga resultat.
- **Med katalytisk rengöring rengör ugnen sig själv** – Katalytisk rengöring absorberar fett och rengör sig själv vid 250 °C.
- **Du kommer att uppskatta EXPlore LED-displayen med responsiva touchknappar** – EXPlore LED-display ger full kontroll över inställningarna för tillagningen.

- Ugn med WiFi-uppkoppling
- Matlagningstermometer med auto-off
- Pop in / Pop out-vred
- Soft Closing
- Lampan tänds när ugnsluckan öppnas
- Dubbla ugnslampor
- Utdragbara bakplåtsskenor 1 nivå medföljer
- Elektronisk temperaturinställning
- Recept i ugnen
- Automatisk säkerhetsavstängning
- Restvärmevisning
- Ugnsstegar med Easy Entry

Serie och Tema	600 PRO	**Kommersiellt namn**	SteamBake
Färg	Vit	**Rengöring**	Katalys
Ugnsbotten	Grå emalj, Katalysemalj	**Nettovolym, liter**	71
Energiklass	A+	**Produktmått H x B x D, mm**	594x595x567
Inbyggnadsmått H x B x D, mm	590x560x550	**Plåt, max bakningsyta, cm2**	1424
Temperaturintervall		**Temperaturspann**	30°C - 300°C

Energy Class

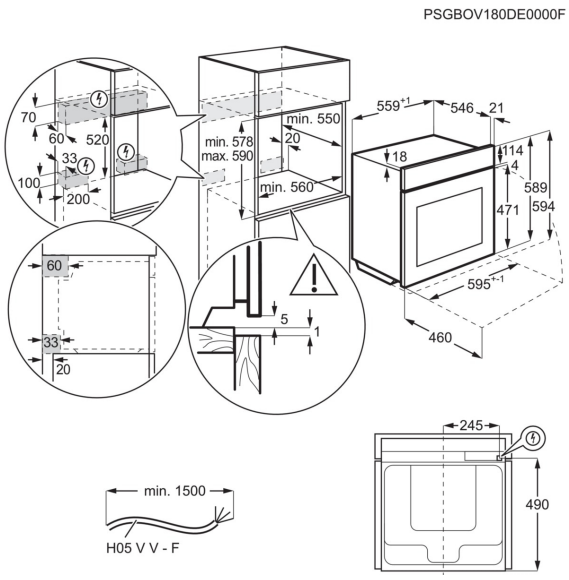

Tillval
CKC826X

- **SteamBake, ditt bageri hemma** – Med 600 SteamBake-ugnen får du bättre bakresultat.
- **SteamBake för fantastiskt resultat** – SteamBake tillför ånga och ger underbart bröd.
- **Smart Kitchen – praktisk och bekväm tillagningshjälp** – Smart Kitchen. Anpassad hjälp. Fjärrstyrd ugn.
- **Laga mat med precision med vår matlagningstermometer** – Vår matlagningstermometer mäter innertemperaturen på maten, vilket ger tillförlitliga resultat.
- **Med katalytisk rengöring rengör ugnen sig själv** – Katalytisk rengöring absorberar fett och rengör sig själv vid 250 °C.
- **Du kommer att uppskatta EXPlore LED-displayen med responsiva touchknappar** – EXPlore LED-display ger full kontroll över inställningarna för tillagningen.

- Ugn med WiFi-uppkoppling
- Matlagningstermometer med auto-off
- Pop in / Pop out-vred
- Soft Closing
- Lampan tänds när ugnsluckan öppnas
- Dubbla ugnslampor
- Utdragbara bakplåtsskenor 1 nivå medföljer
- Elektronisk temperaturinställning
- Recept i ugnen
- Automatisk säkerhetsavstängning
- Restvärmevisning
- Ugnsstegar med Easy Entry

Serie och Tema	600 PRO	**Kommersiellt namn**	SteamBake
Färg	Rostfri	**Rengöring**	Katalys
Ugnsbotten	Grå emalj, Katalysemalj	**Nettovolym, liter**	71
Energiklass	A+	**Produktmått H x B x D, mm**	594x595x567
Inbyggnadsmått H x B x D, mm	590x560x550	**Plåt, max bakningsyta, cm2**	1424
Temperaturintervall		**Temperaturspann**	30°C - 300°C

Energy Class

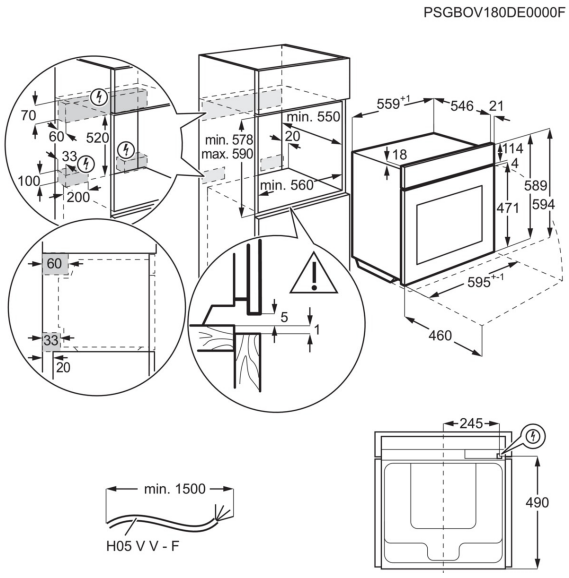

Tillval
CKP826V

- **SteamBake, ditt bageri hemma** – Med 600 SteamBake-ugnen får du bättre bakresultat.
- **SteamBake för fantastiskt resultat** – SteamBake tillför ånga och ger underbart bröd.
- **Smart Kitchen – praktisk och bekväm tillagningshjälp** – Smart Kitchen. Anpassad hjälp. Fjärrstyrd ugn.
- **Laga mat med precision med vår matlagningstermometer** – Vår matlagningstermometer mäter innertemperaturen på maten, vilket ger tillförlitliga resultat.
- **Pyrolytisk rengöring ger långvarig nykänsla** – Den pyrolytiska rengöringen gör fett och matrester till aska.
- **Du kommer att uppskatta EXPlore LED-displayen med responsiva touchknappar** – EXPlore LED-display ger full kontroll över inställningarna för tillagningen.

- Ugn med WiFi-uppkoppling
- Matlagningstermometer med auto-off
- Pop in / Pop out-vred
- 3 pyrolytiska rengöringsprogram
- Soft Closing
- Ugnsglas som är lätta att rengöra
- Lampan tänds när ugnsluckan öppnas
- Dubbla ugnslampor
- Utdragbara bakplåtsskenor 1 nivå medföljer
- Elektronisk temperaturinställning
- Recept i ugnen
- Automatisk säkerhetsavstängning

Serie och Tema	600 PRO	**Kommersiellt namn**	SteamBake
Färg	Vit	**Rengöring**	Pyrolys (3 cykler)
Ugnsbotten	Grå emalj	**Nettovolym, liter**	71
Energiklass	A+	**Produktmått H x B x D, mm**	594x595x567
Inbyggnadsmått H x B x D, mm	590x560x550	**Plåt, max bakningsyta, cm2**	1424
Temperaturintervall		**Temperaturspann**	30°C - 300°C

Energy Class

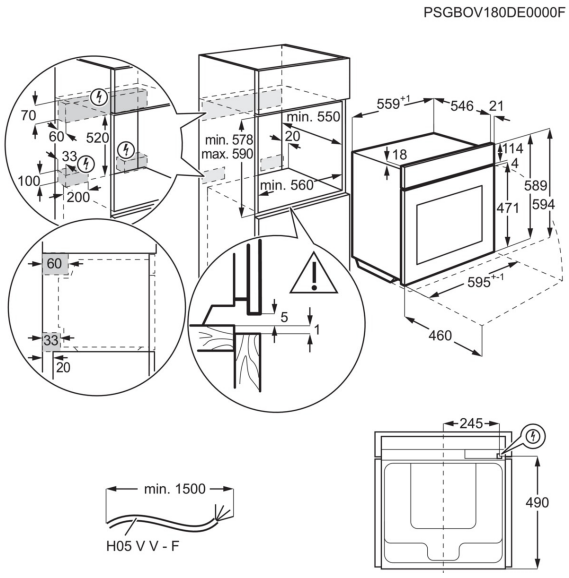

Tillval
CKP826X

- **SteamBake, ditt bageri hemma** – Med 600 SteamBake-ugnen får du bättre bakresultat.
- **SteamBake för fantastiskt resultat** – SteamBake tillför ånga och ger underbart bröd.
- **Smart Kitchen – praktisk och bekväm tillagningshjälp** – Smart Kitchen. Anpassad hjälp. Fjärrstyrd ugn.
- **Laga mat med precision med vår matlagningstermometer** – Vår matlagningstermometer mäter innertemperaturen på maten, vilket ger tillförlitliga resultat.
- **Pyrolytisk rengöring ger långvarig nykänsla** – Den pyrolytiska rengöringen gör fett och matrester till aska.
- **Du kommer att uppskatta EXPlore LED-displayen med responsiva touchknappar** – EXPlore LED-display ger full kontroll över inställningarna för tillagningen.

- Ugn med WiFi-uppkoppling
- Matlagningstermometer med auto-off
- Pop in / Pop out-vred
- 3 pyrolytiska rengöringsprogram
- Soft Closing
- Ugnsglas som är lätta att rengöra
- Lampan tänds när ugnsluckan öppnas
- Dubbla ugnslampor
- Utdragbara bakplåtsskenor 1 nivå medföljer
- Elektronisk temperaturinställning
- Recept i ugnen
- Automatisk säkerhetsavstängning

Serie och Tema	600 PRO	**Kommersiellt namn**	SteamBake
Färg	Rostfri	**Rengöring**	Pyrolys (3 cykler)
Ugnsbotten	Grå emalj	**Nettovolym, liter**	71
Energiklass	A+	**Produktmått H x B x D, mm**	594x595x567
Inbyggnadsmått H x B x D, mm	590x560x550	**Plåt, max bakningsyta, cm2**	1424
Temperaturintervall		**Temperaturspann**	30°C - 300°C

Energy Class

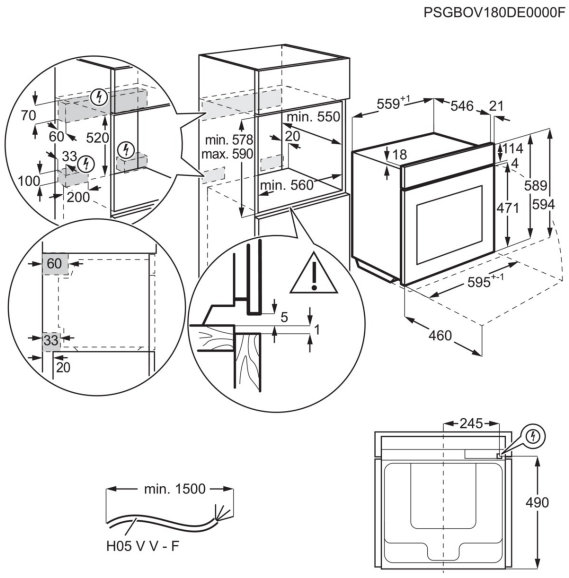

Tillval
CKS860X

- **Mer saftiga smaker** – Med SteamBoost-ugnen kan du ånga, baka och steka i en och samma ugn.
- **Ånga, ugnsstek eller baka med SteamBoost** – SteamBoost tillför ånga på tre nivåer, vilket ger ännu godare mat.
- **Laga mat med precision med vår matlagningstermometer** – Vår matlagningstermometer mäter innertemperaturen på maten, vilket ger tillförlitliga resultat.
- **Assisterande matlagning med LCD-display** – Vår LCD-display med tillagningshjälpen ställer in tid och temperatur åt dig.
- **Spara tid med vår funktion för snabbuppvärmning** – Snabbuppvärmning värmer upp ugnen snabbare än vanliga ugnar.
- **Snabb och effektiv, jämn tillagning** – Tack vare fläkten cirkulerar värmen konstant och ger en jämn uppvärmning i ugnen.

- Matlagningstermometer med auto-off
- Integrerade recept
- Touchkontroll
- Soft Closing
- Ugnsglas som är lätta att rengöra
- Lampan tänds när ugnsluckan öppnas
- Dubbla ugnslampor
- Utdragbara bakplåtsskenor 1 nivå medföljer
- Elektronisk temperaturinställning
- Recept i ugnen
- Automatisk säkerhetsavstängning
- 20 personliga program

Serie och Tema	800 PRO	**Kommersiellt namn**	SteamBoost
Färg	Rostfri	**Rengöring**	Ånga
Ugnsbotten	Grå emalj	**Nettovolym, liter**	70
Energiklass	A+	**Produktmått H x B x D, mm**	594x595x567
Inbyggnadsmått H x B x D, mm	590x560x550	**Plåt, max bakningsyta, cm2**	1424
Temperaturintervall		**Temperaturspann**	30°C - 230°C

Energy Class

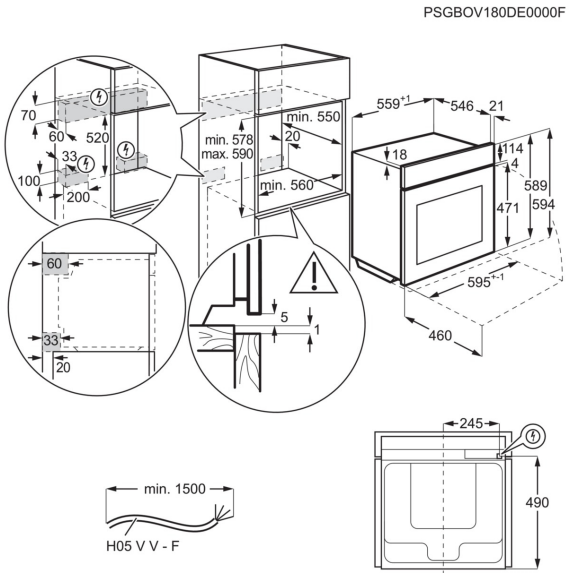

Tillval
KMFE264TEX

- **TouchOpen för snabb och enkel åtkomst** – På 800 TouchOpen-mikrovågsugn kan du öppna luckan med en tryckning.
- **TouchOpen ger enkel åtkomst** – Mikrovågsugnens lucka har TouchOpen-funktion som ger mjuk stängning.
- **Mikrovågsugn — genvägen i ditt kök** – Vår mikrovågsfunktion ger dig möjlighet att tillaga, värma eller tina.
- **Spara mikrovågsinställningarna för dina favoriträtter** – Spara dina inställningar som en favoritfunktion för snabbt och enkelt val.
- **Glasskivan i mikron minns var den började** – Den praktiska mikrovågsugnens ReTurntable återgår alltid till där den startade.
- **Tina maten snabbt med vår avfrostningsfunktion** – Tina maten snabbt och effektivt med avfrostningsfunktionen.

- Tillagningslägen: Mikrovågor
- Snabbstart med 30 sekunders intervaller
- Automatiska viktstyrda tillagningsprogram
- Automatiskt viktstyrt avfrostningsprogram
- Elektronisk klocka med timer
- Barnlås
- Touch-kontroll för att välja effekt
- Invändig belysning
- 3 stycken program som kan programmeras så att de följer varandra automatiskt
- Mikrovågsugnen signalerar då tillagningstiden är slut

Serie och Tema	800 FLEX	**Installation**	Integrerad
Färg	Svart / Rostfritt stål med antifingerprint	**Produktmått H x B x D, mm**	459x594x404
Inbyggnadsmått H x B x D, mm	450x562x500	**DK_MC_GrossNet_capacity**	26 / 25
Material i ugnsutrymmet	Målat	**Mikrovågseffekt, W**	900
Grilleffekt, W	Nej	**Effektlägen, antal**	5
Ljudnivå, dB(A) IEC 704-3	60	**Autoprogram**	Automatiska matlagning- och upptiningsprogram

PSGBMC130D000014

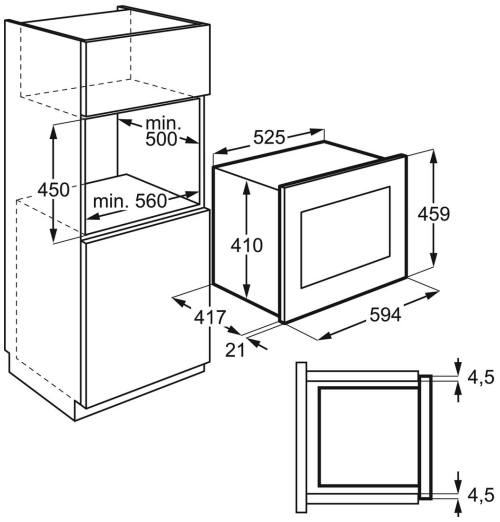

Tillval
KRS2DE39X

- **Stabil temperatur, alltid kallt** – DynamicAir ger stabila temperaturer och förhindrar att maten torkar.
- **Konstant kallt med DynamicAir** – DynamicAir bibehåller stabila temperaturer och förhindrar att livsmedlen torkar.
- **Mycket utrymme med OptiSpace** – OptiSpace erbjuder mycket utrymme med generös design och stora lådor.
- **Välj temperatur med elektroniska kontroller** – Justera kylskåpets inställningar med elektroniska kontroller.
- **Hållare som passar alla flaskor** – Optimera utrymmet i kylen med en hållare som passar alla flaskor.
- **Inga kompromisser vad gäller förvaring med MaxiBox** – MaxiBox grönsakslådan ger plats för till och med de största varorna

- Elektronisk styrning med LCD display
- FreeStore™
- Shoppingfunktion
- Larm vid öppen dörr
- Semesterläge
- Belysning kyl: Takbelysning, Invändig, LED
- Flaskhylla i dörren

Serie och Tema	300	**Energiklass**	E
Volym kyl, l	390	**ChillVNE20**	
Installation	Fristående	**Färg**	Grå m rostfri dörr och AntiFingerPrint
Dörrhängning	Höger och omhängbar	**Produktmått H x B x D, mm**	1860x595x635
Inbyggnadsmått H x B x D, mm		**Avstånd till sidovägg, mm**	10
PVC-fri	-	**CustomFlex**	-

Energy Class

Tillval
LRC5ME38W2

- **Dina livsmedel, på ditt sätt** – I 600 CustomFlex®-kylen kan förvaringen skräddarsys med flyttbara fack.
- **Justerbar förvaring med CustomFlex®** – Anpassa utrymmet i kylskåpsdörren med CustomFlex®.
- **I MultiFlow bevaras smakerna allra bäst** – MultiFlow-tekniken håller temperaturen stabil och förhindrar att maten torkar ut.
- **Med Extra Chill-lådan skyddas dina pålägg** – Extra Chill-lådan är den perfekta platsen för förvaring av ost och pålägg.
- **Snygg, elegant, plan dörrdesign** – Kylskåpet har rena linjer och är elegant, perfekt till det moderna köket.
- **Kompressorn har 10 års garanti** – Kompressorn har en skadegaranti på 10 år.

- Elektronisk styrning med LED indikatorer
- Multiflow
- Shoppingfunktion
- Belysning kyl: LED i toppanelen

Serie och Tema	600 FLEX	**Energiklass**	E
Volym kyl, l	390	**ChillVNE20**	
Installation	Fristående	**Färg**	Vit
Dörrhängning	Höger och omhängbar	**Produktmått H x B x D, mm**	1860x595x650
Inbyggnadsmått H x B x D, mm		**Avstånd till sidovägg, mm**	
PVC-fri	-	**CustomFlex**	Ja

Energy Class

Tillval
LRC5ME38X2

- **Dina livsmedel, på ditt sätt** – I 600 CustomFlex®-kylen kan förvaringen skräddarsys med flyttbara fack.
- **Justerbar förvaring med CustomFlex®** – Anpassa utrymmet i kylskåpsdörren med CustomFlex®.
- **I MultiFlow bevaras smakerna allra bäst** – MultiFlow-tekniken håller temperaturen stabil och förhindrar att maten torkar ut.
- **Med Extra Chill-lådan skyddas dina pålägg** – Extra Chill-lådan är den perfekta platsen för förvaring av ost och pålägg.
- **Snygg, elegant, plan dörrdesign** – Kylskåpet har rena linjer och är elegant, perfekt till det moderna köket.
- **Kompressorn har 10 års garanti** – Kompressorn har en skadegaranti på 10 år.

- Elektronisk styrning med LED indikatorer
- Multiflow
- Shoppingfunktion
- Belysning kyl: LED i toppanelen

Serie och Tema	600 FLEX	**Energiklass**	E
Volym kyl, l	390	**ChillVNE20**	
Installation	Fristående	**Färg**	Grå m rostfri dörr och AntiFingerPrint
Dörrhängning	Höger och omhängbar	**Produktmått H x B x D, mm**	1860x595x650
Inbyggnadsmått H x B x D, mm		**Avstånd till sidovägg, mm**	
PVC-fri	-	**CustomFlex**	Ja

Energy Class

Tillval
KUT5NE26X

- **Aldrig mer isbildning** – No Frost förhindrar att is bildas i frysen.
- **Aldrig mer isbildning** – No Frost förhindrar att is bildas i frysen.
- **Välj frysinställningar med elektronisk kontroll** – Justera frysinställningarna med elektroniska kontroller och LCD-skärm.
- **Inga kompromisser vad gäller förvaring med MaxiBox** – MaxiBoxlådan ger plats för till och med de största varorna
- **Bevara konsistensen på livsmedlen med FastFreeze** – FastFreeze bevarar smak, textur och till och med vitaminerna i dina livsmedel.
- **Exklusiv LED-belysning i frysen** – LED-belysning inuti frysen som lyser upp varje del.

- LCD-display
- FrostFree
- FastFreeze
- Snabbinfrysning med automatisk återgång
- Larm vid öppen dörr
- Larm vid hög temperatur
- Fryslådor: 1 fullbred + 3 extra stora + 1 halvdjup, Transparent plast
- Hylla med fällbar lucka(or): 2, Transparent plast
- FastFreeze - snabbinfrysning
- Hyllor i säkerhetsglas

Serie och Tema	600 PRO	**Energiklass**	E
Volym frys, l	253	**Installation**	Fristående
Färg	Grå m rostfri dörr och AntiFingerPrint	**Dörrhängning**	Vänster och omhängbar
Produktmått H x B x D, mm	1860x595x635	**Inbyggnadsmått H x B x D, mm**	
Avstånd till sidovägg, mm	70	**PVC-fri**	-
CustomFlex	-	**Avfrostningsteknik**	NoFrost

Energy Class

Tillval
LUT7ME28W2

- **Enastående design** – Design Line – den nya mittpunkten i ditt kök.
- **Snygg och elegant med DesignLine** – Frysen har rena linjer och är elegant, perfekt till det moderna köket.
- **Aldrig mer isbildning** – No Frost förhindrar att is bildas i frysen.
- **Exklusiv LED-belysning i frysen** – LED-belysning inuti frysen som lyser upp varje del.
- **Kompressorn har 10 års garanti** – Inverterkompressorn har en skadegaranti på 10 år.

- Elektronisk styrning med LED
- FrostFree
- Snabbinfrysning
- Fryslådor: 5, Transparent plast
- Hylla med fällbar lucka(or): 2, Transparent plast
- FastFreeze - snabbinfrysning

Serie och Tema	700 PRO	**Energiklass**	E
Volym frys, l	280	**Installation**	Fristående
Färg	Vit	**Dörrhängning**	Vänster och omhängbar
Produktmått H x B x D, mm	1860x595x650	**Inbyggnadsmått H x B x D, mm**	
Avstånd till sidovägg, mm		**PVC-fri**	-
CustomFlex	-	**Avfrostningsteknik**	NoFrost

Energy Class

Tillval
LUT7ME28X2

- **Enastående design** – Design Line – den nya mittpunkten i ditt kök.
- **Snygg och elegant med DesignLine** – Frysen har rena linjer och är elegant, perfekt till det moderna köket.
- **Aldrig mer isbildning** – No Frost förhindrar att is bildas i frysen.
- **Exklusiv LED-belysning i frysen** – LED-belysning inuti frysen som lyser upp varje del.
- **Kompressorn har 10 års garanti** – Inverterkompressorn har en skadegaranti på 10 år.

- Elektronisk styrning med LED
- FrostFree
- Snabbinfrysning
- Fryslådor: 5, Transparent plast
- Hylla med fällbar lucka(or): 2, Transparent plast
- FastFreeze - snabbinfrysning

Serie och Tema	700 PRO	**Energiklass**	E
Volym frys, l	280	**Installation**	Fristående
Färg	Grå m rostfri dörr och AntiFingerPrint	**Dörrhängning**	Vänster och omhängbar
Produktmått H x B x D, mm	1860x595x650	**Inbyggnadsmått H x B x D, mm**	
Avstånd till sidovägg, mm		**PVC-fri**	-
CustomFlex	-	**Avfrostningsteknik**	NoFrost

Energy Class

Tillval
LNT4TE33X2

- **Saftig. Hälsosam. Avancerad dubbelkylning.** – Optimal fuktighet för fylliga och mogna grönsaker med TwinTech® No Frost.
- **Naturens smaker. Skyddade. Med TwinTech No Frost** – Med TwinTech® No Frost byggs ingen frost upp och optimal luftfuktighet hålls i kylen
- **Konstant kallt med DynamicAir** – DynamicAir bibehåller stabila temperaturer och förhindrar att livsmedlen torkar.
- **Välj inställningar med den elektroniska kontroller** – Justera kylskåpets inställningar med elektroniska kontroller och LCD-skärm.
- **LED-belysning av högsta kvalitet för kylskåp** – LED-belysning inuti kylskåpet som lyser upp varje hörn.
- **Pålitliga hyllor med säkerhetsglas** – Kylskåpets stabila hyllor är tillverkade av starkt säkerhetsglas.

- Elektronisk touchkontroll
- Automatisk avfrostning i frysen
- Automatisk avfrostning i kylen
- FreeStore™
- Shoppingfunktion
- Praktisk flaskhylla i dörren
- Fryslådor: 2 fullbreda, 1 halvdjup, Transparent plast
- Glashyllor i frysen
- Belysning kyl: Integrerat i kontrollpanel, Invändig, LED

Serie och Tema	600 PRO	**Energiklass**	E
Volym Kyl/Frys, l	220 / 93	**Installation**	Fristående
Färg	Grå m rostfri dörr och AntiFingerPrint	**Dörrhängning**	Höger och omhängbar
Uppkoppling		**Produktmått H x B x D, mm**	1850x595x647
Inbyggnadsmått H x B x D, mm		**Mått Side by Side**	
Antal Kompressorer/Termostater	1K / 1T	**Maxvikt luckor kyl/frys**	-

Energy Class

Tillval
KECA7300W

- **Vi höjer standarden — världens första diskmaskin i arbetshöjd** – 900 ComfortLift® diskmaskin gör det enkelt att stoppa i och plocka ur disken.
- **ComfortLift, lyft upp nedre korgen** – ComfortLift-mekanismen lyfter upp nedre diskmaskinskorgen till midjehöjd.
- **ComfortRails tar väl hand om dina tallrikar** – ComfortRails-skenorna gör att korgarna glider mjukare i diskmaskinen.
- **QuickSelect med WiFI ger dig information om enkelt och tydligt underhåll av diskmaskinen.** – QuickSelect med WiFi gör underhållet enkelt
- **Invändig belysning för att du ska se bättre.** – Invändig belysning ger fullständig synlighet inuti diskmaskinen.
- **Alltid uppdaterad med TimeBeam®** – TimeBeam®-ljusstrålen visar diskprogrammets återstående tid på golvet.

- XXL-utrymme
- AutoOff
- Touchkontroll
- LCD-display med olika språk
- TimeBeam® visar kvarvarande tid
- Invändig belysning
- Diskmaskin med autosensor som justerar tid och vattenmängd
- Torksystem: AirDry
- Senare start från 1 till 24 timmar
- MaxiFlex®
- Autosensor
- Vattensäkerhet: Hel botten och flottör

Serie och Tema	900 SENSE	**Installation**	Helintegrerad
Produktmått H x B x D, mm	818x596x550	**Inbyggnadsmått**	820-900x600x570
Färg	-	**Antal kuvert**	14
DoorFitKit	Nej	**Typ av bestickkorg/låda**	Borttagbar bestickklåda, Comfort Rails
QuickSelect	Level 4 TFT Display	**SprayZone**	-
SoftGrips	6 SoftGrips	**SoftSpikes**	2 rader SoftSpikes

Energy Class

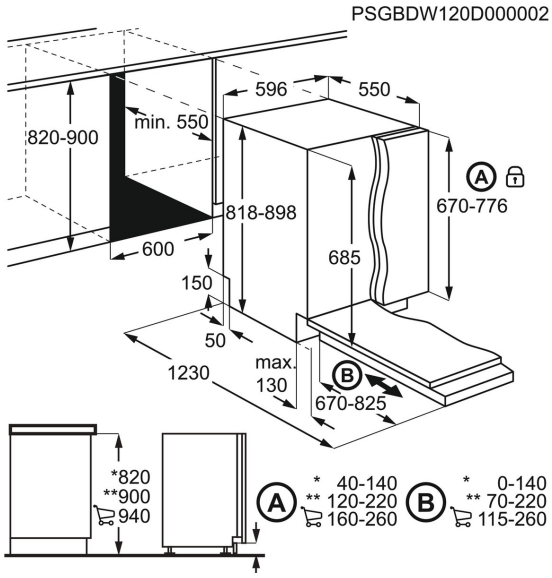

Tillval
KEZA9310W

- **Absolut fläckfritt med SprayZone** – SprayZone, en kraftfull rengöring
- **SprayZone, en intensiv rengöring** – Djuprengöring för din disk med SprayZone-teknik.
- **Heltäckande med SatelliteClean** – Tre gånger bättre vattentäckning med SatelliteClean
- **QuickSelect med WiFI ger dig information om enkelt och tydligt underhåll av diskmaskinen.** – QuickSelect med WiFi gör underhållet enkelt
- **ComfortRails tar väl hand om dina tallrikar** – ComfortRails-skenorna gör att korgarna glider mjukare i diskmaskinen.
- **Alltid uppdaterad med TimeBeam®** – TimeBeam®-ljusstrålen visar diskprogrammets återstående tid på golvet.

- XXL-utrymme
- AutoOff
- Touchkontroll
- LCD-display med olika språk
- TimeBeam® visar kvarvarande tid
- Invändig belysning
- Diskmaskin med autosensor som justerar tid och vattenmängd
- Torksystem: AirDry
- Senare start från 1 till 24 timmar
- MaxiFlex®
- Autosensor
- SprayZone

Serie och Tema	900 SENSE	**Installation**	Helintegrerad
Produktmått H x B x D, mm	818x596x550	**Inbyggnadsmått**	820-900x600x570
Färg	-	**Antal kuvert**	15
DoorFitKit	Nej	**Typ av bestickkorg/låda**	Borttagbar bestickläda, Comfort Rails
QuickSelect	Level 4 TFT Display	**SprayZone**	Ja
SoftGrips	6 SoftGrips	**SoftSpikes**	2 rader SoftSpikes

Energy Class

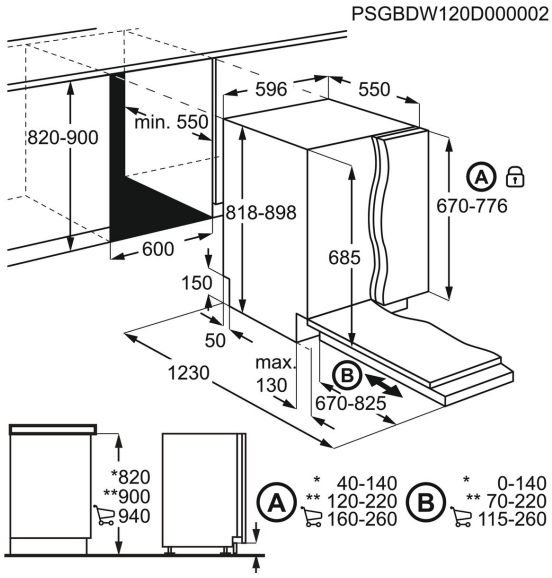

Tillval
EW8F7669Q7

- **Snäll mot kläderna, snäll mot miljön** – Energieffektivitet, tid och skötsel – perfekt balanserat i UltraWash-programmet.
- **59 minuter för perfekt klädvård med UltraWash-programmet** – Bättre klädvård och energianvändning på under en timme med UltraWash-programmet.
- **AutoDose, för att tvättmedlet inte ska överdoseras** – AutoDose är en smart tvättmedelsdosering, vilket gör att kläderna håller sig fina längre.
- **Enastående klädvård med din smarttelefon** – Styr din tvättmaskin och torktumlare från din smarttelefon med MyElectrolux-appen.
- **Anpassad tvättning på kortare tid** – Programtiden justeras automatiskt efter tvättmängden, vilket gör att dina kläder aldrig tvättas för länge.

- Ångprogram
- Wi-Fi
- TimeManager® med EcoInfo
- Direct Spray tvättsystem
- Balanskontroll
- Sköljning med skumavkänning
- Anpassar tvättprogrammen efter mängden tvätt
- Barnlås
- Översvämningsskydd
- Tvättprogram: Eco 40-60, Cottons, Syntet, Delicates, Steam Cashmere, Steam FreshScent, Centrifugering / Tömning, Sköljning, Duvet, Rapid 20 min, Baby, Outdoor, Denim, UltraWash, Wool\Silk, Business Shirts, Machine Clean, Anti-allergi, Bed Linen, Towels, Gardiner, Fleece, Sport, Microfibre

Familj	PerfectCare 800 UltraCare	**Energiklass**	B
Kapacitet kg, full maskin Eco 40-60	9	**Uppkoppling**	Wi-Fi
Autodose	Ja	**Motortyp**	EcoInverter
Trumvolym, liter	69	**Luckans öppning i diameter, cm**	49
Produktmått H x B x D, mm	847x597x636	**Max djup, mm**	658
Hjul/Fötter	4 ställbara fötter	**Tilloppsslang, cm**	130

Energy Class

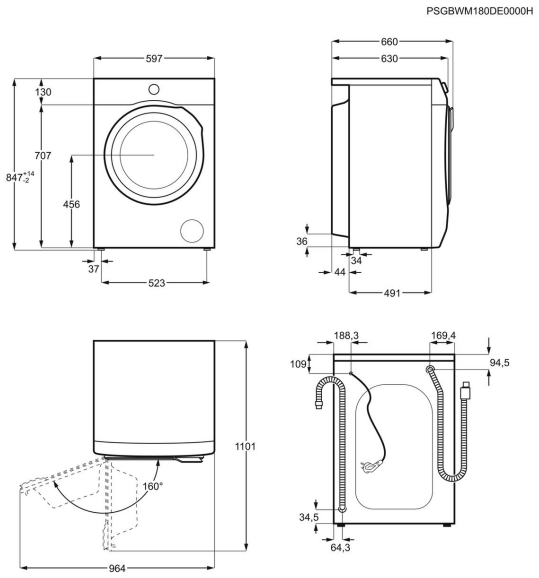

Tillval
EW9H779P9

- **Jämna resultat, perfekt behandling** – Innovative CycloneCare med 3DSense-teknik torkar dina kläder ordentligt.
- **3DSense-teknik för perfekt torkning** – Vår unika 3DSense-teknik skannar djupt in i tygerna för jämnt torkningsresultat.
- **Anpassade program. skräddarsydd klädvård** – Kläderna får exakt rätt hantering i varje program eftersom förhållandena inuti trumman anpassas efter materialet på tyget.
- **Enastående klädvård med din smarttelefon** – Håll koll på din tvättmaskin och torktumlare från din smarttelefon med MyElectrolux-appen.
- **Torka ännu mer, jämnt och enkelt** – Särskilda program för lakan och blandad tvätt justerar programmet efter vad som finns i trumman för grundlig och jämn torkning.
- **Lägre värme, mer klädvård** – Genom att torka plaggen i en lägre temperatur, håller de längre och utsätts inte för onödig värme.

- Värmepumpstekniken uppnår oöverträffad energieffektivitet med upp till 40% energibesparing
- Wi-Fi
- Invändig LED-belysning
- Invertermotor
- Reverserande trumgång håller isär kläderna och motverkar skrynklor
- AutoOff - ingen onödig elförbrukning
- Medföljande tillbehör: Avloppsslang, Torkrack
- Möjliga tillbehör: Mont-sats tvättpelare
- Fördröjd start
- Speciella torkprogram: Sängkläder XL, Bomull Eco, Bomull, Fintvätt, Denim, Dunjacka, Mixed XL, Outdoor, Silke, Sport, Syntet, Ull

Familj	PerfectCare 900	**Kapacitet tork bomull, kg**	9.0
Energiklass	A+++	**Kondensationseffektivitetsklass**	A
Kondensationseffektivitetsklass	91	**Uppkoppling**	Wi-Fi
Energi skåptorr bomull vid 1000v/m, kW	1.69	**Årlig energiförbrukning, kWh**	195
Dörrhängning	Höger, omhängbar	**Trumvolym, liter**	118
Luckans öppning i diameter, cm	49	**Volym vattenbehållare, l**	5.28

Energy Class

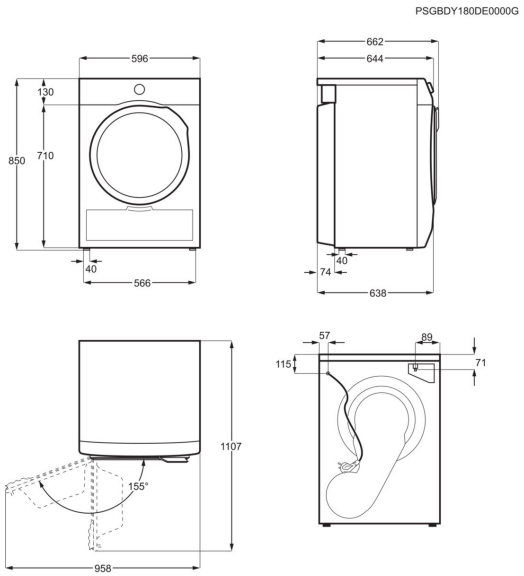

Hämta hem inspiration från den professionella världen
Besök www.centralabygg.com